Machine Translated by Google

V-TAC
Meaningful Innovation

WEEE Number: 80133970

BEDIENUNGSANLEITUNG
LED HIGHBAY

02 YEAR WARRANTY | IP65 RATING | 120 LUMEN/W

TECHNISCHE DATEN

MODELL SKU	WATTS		LUMEN (ANFANGSWERT)	STRAHLWINKEL	CRI	CCT	SCHEINWERFERKLASSE	BETRIEBSDAUER TEMPERATURSPANNWEITE		ABMESSUNGEN	EINGANGSLEISTUNG	NW (KGS)	MAX MONTAGE HÖHE
VT-92100	7808,7809	100W	10000LM	110°	>70	2,9	Klasse I	-20° bis +45°C	25.000	ø230x88mm	Wechselstrom: 175-265V, 50/60Hz	1.11	<5M
VT-92150	7810,7811	150W	15000LM	110°	>70	2,9	Klasse I	-20° bis +45°C	25.000	ø260x88mm	Wechselstrom: 175–265 V, 50/60 Hz	1.45	<5M
VT-92200	7812,7813	200W	20000LM	110°	>70	2,9	Klasse I	-20° bis +45°C	25.000	ø310x88mm	Wechselstrom: 175–265 V, 50/60 Hz	2.17	<5M

EINFÜHRUNG UND GARANTIE

Vielen Dank, dass Sie sich für das V-TAC-Produkt entschieden und gekauft haben. V-TAC wird Ihnen das Beste bieten. Bitte lesen Sie diese Anweisungen sorgfältig durch, bevor Sie mit der Installation beginnen, und bewahren Sie dieses Handbuch zum späteren Nachschlagen griffbereit auf. Wenn Sie weitere Fragen haben, wenden Sie sich bitte an unseren Händler oder den örtlichen Lieferanten, bei dem Sie das Produkt gekauft haben. Sie sind geschult und bereit, Ihnen den besten Service zu bieten. Die Garantie beträgt 2 Jahre ab Kaufdatum. Die Garantie gilt nicht für Schäden, die durch fehlerhafte Installation oder ungewöhnliche Abnutzung verursacht wurden. Das Unternehmen übernimmt keine Garantie für Schäden an Oberflächen, die durch unsachgemäßen Ausbau und Einbau des Produkts entstehen. Die Produkte sind für einen täglichen Betrieb von 10–12 Stunden geeignet. Wenn das Produkt 24 Stunden am Tag verwendet wird, erlischt die Garantie. Für dieses Produkt gilt nur eine Garantie für Herstellungsfehler.

WARNUNG

• Bitte stellen Sie sicher, dass Sie den Strom ausschalten, bevor Sie mit der Installation beginnen. • Die Installation muss von einem qualifizierten Elektriker durchgeführt werden.
• Die Lichtquelle dieser Leuchte ist nicht austauschbar. Wenn die Lichtquelle das Ende ihrer Lebensdauer erreicht, sollte die gesamte Leuchte ausgetauscht werden. • Wenn das externe flexible
Kabel oder Kabel dieser Leuchte beschädigt ist, darf es ausschließlich vom Hersteller oder seinem Servicemitarbeiter oder einer ähnlich qualifizierten Person ersetzt werden, um Gefahren zu vermeiden.
• Während der gesamten Installation sollte auf eine ordnungsgemäße Erdung geachtet werden.
• Klemmenblock nicht im Lieferumfang
enthalten. • Zum Anschluss mit wasserdichtem Kabelschlauch.
• Ersetzen Sie jede gerissene Schutzabdeckung.
• Mindestabstand zu beleuchteten Objekten 1m.

Nicht austauschbares Vorschaltgerät

Nicht austauschbare Lichtquelle

Vorsicht, Stromschlaggefahr.

Diese Kennzeichnung weist darauf hin, dass dieses Produkt nicht mit dem anderen Hausmüll entsorgt werden darf.

INSTALLATIONSDIAGRAMM

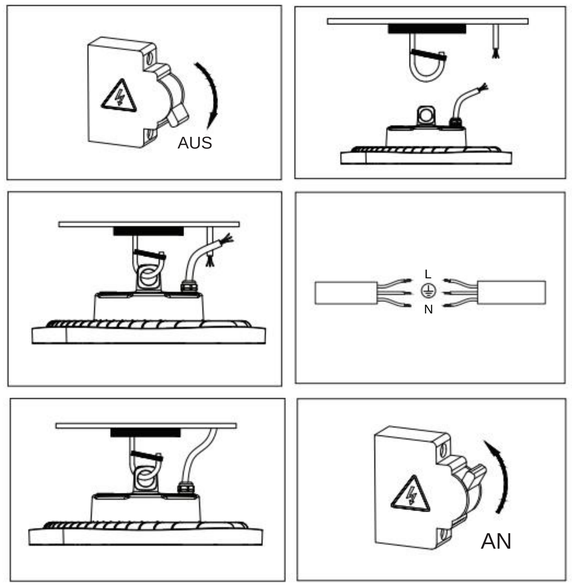

INSTALLATIONSANWEISUNG

Schritt 1: Schalten Sie den Strom aus
Schritt 2: Hängen Sie die Lampe an einen Haken
Schritt 3: L-, N- und Drähte anschließen
Schritt 4: Schalten Sie den Strom ein und testen Sie

[DE] EINFÜHRUNG UND GEBRAUCHSANWEISUNG
Wir danken Ihnen, dass Sie ein V-TAC ausgesucht und gekauft haben. V-TAC wird Ihnen die besten Dienste erweisen. Lesen Sie bitte diese Gebrauchsanweisung vor der Montage aufmerksam durch und halten Sie sie für Auskünfte in der Zukunft parat. Wenn Sie weitere Fragen haben, kontaktieren Sie bitte unseren lokalen Händler oder Verkäufer, von dem Sie das Produkt gekauft haben. Sie sind ausgebildet und bereit, Sie auf die bestmögliche Art und Weise zu unterstützen. Die Gewährleistungsfrist beträgt 2 Jahre ab dem Kaufdatum. Die Gewährleistung bezieht sich nicht auf Schäden, die durch unsachgemäße Montage oder ungewöhnliche Abnutzung und Verschleiß verursacht wurden. Das Unternehmen gewährt keine Garantie für durch unsachgemäßen Produktabbau oder unsachgemäße Montage entstandene Schäden an allen Oberflächen. Die Produkte sind für eine Nutzung von bis zu 10-12 Stunden täglich geeignet. Eine tägliche, 24-stündige Nutzung schließt die Gewährleistung aus. Diese Gewährleistung gilt nur für Herstellungsmängel.

ACHTUNG:
• Bitte schalten Sie die Stromversorgung aus und lesen Sie diese Anleitung, bevor Sie mit der Installation beginnen.
• Installation nur von Elektrofachkräften
• Die Lichtquelle dieser Leuchte ist nicht austauschbar. Wenn die Lebensdauer der Lichtquelle abgelaufen ist, muss die gesamte Leuchte ausgetauscht werden.

• Wenn das externe flexible Kabel oder Kabel dieser Leuchte beschädigt ist, darf es ausschließlich vom Hersteller oder seinem Servicemitarbeiter oder einer ähnlich qualifizierten Person ersetzt werden, um eine Gefahr zu vermeiden.
• Während der gesamten Installation muss eine ordnungsgemäße Erdung gewährleistet sein.
• Klemmenblock nicht enthalten.
• Mit wasserdichtem Kabelschlauch verbinden.
• Ersetzen Sie alle rissigen Schutzabdeckungen.
• Mindestabstand zu beleuchteten Objekten 1 m.

INSTALLATIONSANWEISUNG:
Schritt 1: Schalten Sie den Strom aus.
Schritt 2: Hängen Sie die Lampe an den Haken
Schritt 3: Verbinden Sie L, N und
Schritt 4: Stellen Sie den Netzschalter auf „ON" und führen Sie einen Test durch.

WICHTIGE HINWEISE:
• Elektro- und Elektronikgeräte, die zu Abfall geworden sind, werden als Altgeräte bezeichnet. Altgeräte dürfen nicht mit anderem Hausmüll entsorgt werden.
• Besitzer von Altgeräten am Ende der Nutzungsdauer müssen das Gerät bei den von den öffentlichen Entsorgungsträgern oder Händlern eingerichteten Sammelstellen zurückgeben. Diese Rücksendung ist für Sie mit keinen Kosten verbunden.
• Besitzer von Altgeräten sind verpflichtet, Lampen vor der Rückgabe zerstörungsfrei aus dem Altgerät zu entfernen.

• Das Symbol „Gekreuzte Mülltonnen" weist darauf hin, dass dieses Produkt nicht mit dem anderen Hausmüll entsorgt werden darf und am Ende seiner Lebensdauer vom unsortierten Hausmüll getrennt gesammelt werden muss.
• Bei der Entsorgung von Elektrogeräten auf Deponien oder Halden können Schadstoffe ins Grundwasser gelangen und in die Nahrungskette gelangen und Ihre Gesundheit und Ihr Wohlbefinden schädigen.
• Unter folgendem Link gelangen Sie zum Online-Verzeichnis der Sammel- und Rückgabestellen: https://www.ear-systems.de/ear-verzeichnis/sammel-und-ruecknahmestellen

[BG] ÿÿÿÿÿÿÿÿ ÿ ÿÿÿÿÿÿÿÿ
Wir laden Sie ein, ein Produkt auf V-TAC (V-TAC) zu kaufen und zu kaufen. Das V-TAC-Protokoll (V-TAC) bietet Ihnen die Möglichkeit, Ihr Ziel zu erreichen. Bitte lesen Sie diese Anweisungen vor der Installation durch und prüfen Sie die Kostenvoranschläge. Sobald Sie weitere Aufträge erhalten, müssen Sie diese mit unserem Versand oder mit der Bestellung abschließen, nachdem Sie das Produkt gekauft haben. Es ist wichtig, dass Sie sich auf den Weg gemacht haben, und Sie werden wissen, was Sie tun müssen. Die Garantie gilt für einen Zeitraum von mehr als 2 Jahren nach dem Kaufdatum. Die Garantie kann nicht aufgrund von Mängeln bei der Wartung übernommen werden. Bei anderen Anbietern gibt es keine Garantie für die Wartung und die Lieferung muss unbedingt auf das Produkt abgestimmt und montiert werden. Das Produkt dauert 10-12 Stunden pro Tag. Die Produktgarantie beträgt 24 Wochen und die Garantie ist gewährleistet. Die Garantie für dieses Produkt erfolgt bei Produktdefekten.

ÿÿÿÿÿÿÿÿ:
• Bitte lesen Sie die Anweisungen sorgfältig durch und schließen Sie die Sicherung ab, bevor Sie die Montage durchführen.
• Installation einer zertifizierten Elektrotechnik
• Das Ergebnis wurde offensichtlich nicht angezeigt. Wenn dieser Kunde sich mit diesem Thema auseinandersetzen möchte, wird dieser Text offensichtlich angezeigt.

• Sobald Kabel oder Kabel an diese Personen angeschlossen sind, müssen diese vom Hersteller oder einem anderen Dienstleister ausgeschlossen werden oder eine qualifizierende Lizenz. damit diese unbrauchbar wird.
• Innerhalb der Installationsfrist ist eine garantierte Gewährleistung gewährleistet.
• Der Block wurde nicht geschlossen.
• Da es sich um ein Wasserkabel handelt.
• Nehmen Sie die Bestellung auf, da dies nicht der Fall ist.
• Mindestlänge der Lichtschranke vor 1 m.

ÿÿÿÿÿÿÿÿÿ ÿÿ ÿÿÿÿÿÿÿÿÿ:
Schritt 1: Schließen Sie die Sperre ab.
Schritt 2: Setzen Sie die Lampe auf den Herd.
Schritt 3: L, N und Wort drücken
Schritt 4: Klicken Sie auf die Schaltfläche „Verriegelt" (Ein), um den Eintrag anzuzeigen.

[IT] INTRODUZIONE E GARANZIA
Sie hanno die Wahl getroffen und das Produkt von V-TAC erworben. Der V-TAC kann auf bessere Art und Weise bedient werden. Wenn Sie mit der Installation beginnen, müssen Sie unbedingt darauf achten, dass Sie mit der Installation beginnen, und bewahren Sie dieses Handbuch auf, um es für zukünftige Zwecke zu nutzen. Für den Fall, dass Sie ein anderes Haus beauftragen, wenden Sie sich bitte an unseren Lieferanten oder Händler vor Ort, da Sie das Produkt erworben haben. Loro sono addestrati e pronti a servirla nel miglior modo possibile. Die Garantie gilt für 2 Jahre nach Erhalt der Daten. Wenn die Garantie nicht angewendet wird, kann es zu Installationsfehlern oder Unregelmäßigkeiten im Gebrauch kommen. Die Garantie ist nicht gegeben, um sicherzustellen, dass die Oberfläche aufgrund von Produktfehlern und Fehlern bei der Installation nicht beschädigt wird. Ich produziere sono adatti pro 10-12 Stunden taglicher Funktion. Das Produkt wird 24 Stunden nach Ablauf der Garantiezeit verwendet. Die Garantie für dieses Produkt gilt nur für die Herstellungsfehler.

ACHTUNG
• Lassen Sie die Elektrizität erst einmal los!
• Die Installation muss als Teil eines zertifizierten Elektrikers erfolgen. • Die von diesem Beleuchtungsgerät bereitgestellte Beleuchtung ist nicht tragbar, da die von Ihnen benötigte Beleuchtung für das Innengerät benötigt wird.

• Wenn der frei verfügbare Teil oder der Teil dieses Beleuchtungsgeräts nicht mehr benötigt wird, müssen Sie ihn ausschließlich dem Hersteller oder seinem Serviceagenten überlassen oder eine Person mit entsprechender Qualifikation haben, um ihn zu vermeiden.
• Während der Installation müssen Sie eine messa adeguata garantieren.
• Morsettiera non inclusa.
• Da Kollege con tubo cavo undurchlässige.
• Sostituire Eventuale schermo protettivo rotto.
• Mindestabstand zwischen den beleuchteten Objekten: 1 m.

INSTALLATIONSANLEITUNG:
Schritt 1: Speiseneste.
Schritt 2: Appendere la lampada ad un gancio.
Passo 3: Collegare i conduttori di L, N e
Schritt 4: Beschleunigen Sie den Strom und testen Sie ihn.

[HU] BEVEZETÉS ÉS GARANCIA
Bitte beachten Sie, dass die V-TAC-Bestimmungen noch nicht abgeschlossen sind. V-TAC-Newsletter werden mit einem Legjobb-Szolgáltatást versehen. Jetzt ist es so, dass die Person, die das Problem gelöst hat, mit der Zeit nicht zufrieden ist. Sie haben die Gelegenheit, sich zurechtzufinden, zu warten, bis sich die Zeit verschwendet hat, und die Zeit zu verkürzen. Das Ergebnis ist ein Legjobb-Schaden. Es wurden bereits 2 Tage vergangen. Es liegt keine Garantie vor, dass die Person aufgrund einer abnormalen Belastung das Risiko eingeht. Nachdem die Garantie nicht bestanden hatte, wurde die Garantie übernommen, und die Garantie wurde nicht erfüllt. Nach 10-12 Minuten ist das Wasser geschmolzen. Vor 24 Tagen wurde die Garantie übernommen. Es handelt sich um eine Vertragsgarantie, die von der Vertragspartei übernommen wird.

FIGYELEM
• Der Grund dafür ist, dass die meisten Menschen, die den Geschmack kennengelernt haben, dies nicht getan haben.
• Csak szakképzett villanyszerelő szerelheti fel.
• Nehmen Sie die Lampe in die Hand, um die Lampe zu öffnen, und nehmen Sie die Lampe in die Hand, um die Lampe zu entfernen.
• Ich habe eine Lampe in der Nähe einer Lampe gefunden, in der das Licht nicht mehr sichtbar ist, und das Licht wird in die Luft geschleudert .

• Eine Reihe von Geschäftsreisenden hat eine große Auswahl an Produkten.
• Eine Sorkapcsot nem Tartalmazza.
• Vízálló kábeltömlővel kell csatlakoztatni.
• Cserélje ki a repedt védőpajzsot
• Minimale Zeitspanne bei einer Mindestlaufzeit von 1 m.

FELSZERELÉSI ÚTMUTATÓ
1. lépés: Kapcsolja ki a tápellátást.
2. Wörter: Akassza fel a lámpát a kampóra 3. Wörter:
Csatlakoztassa a L, N és vezetékeket
4. lépés: Kapcsolja be az áramot és a tesztelje.

[ES] EINFÜHRUNG UND GARANTIE
Wir haben das V-TAC eleganter und unterstützt. Der V-TAC-Service ist auf höchstem Niveau möglich. Bevor Sie mit der Installation beginnen, achten Sie sorgfältig auf die vorgelegten Anweisungen und achten Sie darauf, dass Sie rechtzeitig Rücksprache halten. Im Zweifelsfall wenden Sie sich bitte an den Vertreter oder Auftraggeber, der das Produkt kaufen möchte. Ich muss sorgfältig darauf eingehen und diskutieren, um die bestmögliche Vorgehensweise zu erreichen. Die Garantie erstreckt sich über eine Laufzeit von 2 Jahren und gilt ab dem Kaufdatum. Die Garantie gilt nicht für den Fall, dass die Installation fehlerhaft oder gewöhnlich abgenutzt wird. Das Unternehmen übernimmt keine Garantie für Schäden an der Oberfläche, die aufgrund der Beseitigung und Installation von Fehlern verursacht wurden. Die Produkte werden etwa 10 bis 12 Tage lang angemessen explodiert. Die Garantielaufzeit beträgt 24 Stunden. Die Garantie gilt nur für defekte Stoffe.

CUIDADO
• Achten Sie auf die Stromversorgung und lesen Sie diese Anweisungen, bevor Sie mit der Installation beginnen.
• Installation nur durch zertifizierten Elektriker.
• Der Lichtstrahl dieser Beleuchtung ist nicht austauschbar. Sobald Ihr Leben endet, müssen Sie die Beleuchtung wieder einsetzen.

• Wenn das flexible Außenkabel oder das Kabel dieser Leuchte beschädigt ist, muss es ausschließlich vom Hersteller oder seinem Kundendienstmitarbeiter oder einer ähnlichen Person wiederhergestellt werden, um ein Problem zu vermeiden.
• Es muss gewährleistet sein, dass während der Installation eine Verbindung zu einer angemessenen Stufe gewährleistet ist.
• Terminalblock nicht inbegriffen.
• Wird mit einer undurchlässigen Kabelmanschette verbunden.
• Ersetzen Sie die Beschützer wieder, wenn Sie Heu haben.
• Mindestabstand zu beleuchteten Objekten: 1 m.

INSTALLATIONSANLEITUNG:
Passo 1: Trennen Sie die Verbindung.
Passo 2: Cuelga la lámpara en un gancho.
Schritt 3: Verbinden Sie die Kabel von L, New York und
Schritt 4: Schließen Sie die Stromversorgung an und prüfen Sie sie

[FR] EINFÜHRUNG & GARANTIE
Merci d'avoir choisi und acheté a produit à V-TAC. V-TAC bietet Ihnen die beste Lösung. Bitte beachten Sie diese Anweisungen vor Beginn der Installation und bewahren Sie dieses Handbuch an der Hauptschnittstelle auf, um spätere Referenzen zu erhalten. Wenn Sie weitere Fragen haben, wenden Sie sich bitte an unseren Händler oder Händler vor Ort, bevor Sie das Produkt gekauft haben. Sie sind in Form und werden Ihnen zur Verfügung gestellt. Die Garantie gilt für einen Zeitraum von 2 Jahren nach Ablauf des Kaufdatums. Die Garantie, dass die Anwendung nicht beschädigt wird, kann auf eine fehlerhafte Installation oder einen anormalen Gebrauch zurückzuführen sein. Die Gesellschaft übernimmt keine Garantie für Schäden an einer Oberfläche, die auf eine Verbesserung und eine fehlerhafte Installation des Produkts zurückzuführen sind. Die Produkte sind für eine tägliche Nutzung innerhalb von 10 bis 12 Stunden geeignet. Für die Nutzung des Produkts gilt eine Garantielaufzeit von 24 Stunden pro Tag. Für dieses Produkt gilt eine Garantie für den tatsächlichen Herstellungsfehler.

AUFMERKSAMKEIT:
• Bevor Sie mit der Installation beginnen, lesen Sie bitte diese Anweisungen.
• Installation durch zertifizierte Elektriker
• Die Leuchtquelle dieser Leuchte kann nicht ersetzt werden. Da die Leuchtquelle bis zum Ende des Lebens darauf geachtet wurde, dass die Leuchte vollständig ausgetauscht werden muss.
• Wenn das Kabel oder die flexible externe Schnur dieser Leuchte beschädigt ist, muss es ausschließlich durch den Hersteller oder seinen Kundendienstmitarbeiter oder eine ähnlich qualifizierte Person ausgetauscht werden, um keine Gefahr auszuschließen.
• Eine geeignete Installation vor Ort muss während der Installation gewährleistet sein.
• Bornier nicht inklusive.

• An den Anschluss mit einem herausgeführten Kabel anschließen.
• Ersetzen Sie die gesamte rissige Schutzplakette.
• Minimaler Abstand zu beleuchteten Objekten: 1 m.

INSTALLATIONSANLEITUNG:
Schritt 1: Coupez l'alimentation électrique.
Schritt 2: Befestigen Sie die Lampe an der Häkelarbeit.
Schritt 3: Verbinden Sie die Dateien mit L, N und
Schritt 4: Unterbrechen Sie den Vorgang und testen Sie ihn.

[HR] UVOD I JAMSTVO
Das war der Grund, warum ich Vi-Tek (V-TAC) nicht mehr kennengelernt habe. Vi-Tek (V-TAC) bietet Ihnen die Möglichkeit, Ihren Computer zu aktivieren. Molimo, ich habe den Kaufpreis für die Installation übernommen und bin mit der Installation beschäftigt. Da ich keine Ahnung habe, muss ich mich darum kümmern, dass ich vor Ort bin, um meine Produkte zu kaufen. Ich habe mir die Mühe gemacht und sie auf die Probe gestellt. Der erste Versuch, 2 Personen zu beauftragen, wurde von diesem Käufer unterstützt. Da dies nicht der Fall ist, müssen Sie sich auf die Suche nach einem neuen Gerät machen. Der Fernseher hat keine Probleme damit, die Kosten zu senken, bevor er die Kosten erhöht, und muss daher die Kosten senken und die Kosten senken. Ovi proizvodi su prikladni za 10-12 sati rada dnevno. Die Lieferung erfolgte am 24. September vor der nächsten Woche. Für die gesamte Produktion ist es wichtig, dass Sie Ihre neue Ware nicht mehr erhalten.

OPREZ
• Molimo arbeitet über die Zeit hinweg und ist bereit, sich für die Zukunft zu entscheiden.
• Stellen Sie sicher, dass alle elektrischen Geräte vorhanden sind
• Die Zeit, in der die Sonne überstrahlt wird, ist noch nicht erreicht. Das bedeutet, dass Sie sich keine Sorgen um die Gesundheit machen müssen.
• Wenn Sie Ihr flexibles Kabel oder Ihr Kabel in der aktuellen Testphase nutzen, werden Sie von einem neuen Server oder einer anderen Person unterstützt, die Ihnen die Möglichkeit gibt, dies zu tun.
• Tijekom ugradnje morate osigurati odgovarajuće uzemljenje.
• Priključni blok nije uključen.
• Sie können Ihr Kabel nicht mit Strom versorgen.
• Zamjenite napuknute osiguraje, ako ih ima.
• Minimale Höhe des Abstands von 1 m.

UPUTSTVO ZA MONTAŽU:
Kapitel 1: Isključite napajanje.
Korrespondenz 2: Überwältigendes Schicksal.
Korak 3: Povežite L, N i kabl.
Kapitel 4: Uključite napajanje i testirajte.

[PT] EINFÜHRUNG UND GARANTIE
Bewerten Sie die Schulung und den Erwerb des Produkts von V-TAC. Ein V-TAC bietet eine bessere Möglichkeit. Bitte beachten Sie, dass diese Anweisungen vor der Installation vorliegen und dass es sich um ein Handbuch handelt, das in Zukunft nicht mehr benötigt wird. Bitte wenden Sie sich an uns, wenden Sie sich an unseren Kunden oder Händler vor Ort, an das Produkt zu erwerben. Sie sind bereit und stehen kurz davor, die beste Möglichkeit für Sie zu finden. Die Garantie gilt für einen Zeitraum von 2 Jahren ab Kaufdatum. Es wird garantiert, dass keine Anwendung erfolgt, da keine fehlerhafte Installation oder Beschädigung vorliegt. Das Unternehmen bietet keine Garantie für die Qualität der Oberfläche, die aufgrund einer unzureichenden Montage und Montage des Produkts erfolgt ist. Die Produkte sind 10–12 Stunden pro Tag für die Erkundung geeignet. Die Erkundung des Produkts dauerte 24 Stunden und die Garantie erlischt. Für dieses Produkt gilt eine Garantie für die Mängel bei der Herstellung.

ATENÇÃO
• Bitte vor Beginn mit dem Essen versorgen!
• Die Installation muss von einem autorisierten Elektriker durchgeführt
werden. • Die Beleuchtungsquelle ist nicht miteinander verbunden. Als die Zeit endete, in der Ihr Leben nützlich war, musste das Licht durch einen Ersatz ersetzt werden.
• Wenn das flexible Außenkabel oder das Kabel der Leuchte beschädigt ist, müssen Sie ausschließlich den Hersteller oder Ihren Kundendienstmitarbeiter oder ein ähnlich qualifiziertes Personal ersetzen, um Probleme zu vermeiden.
• Ein geeignetes Gelände muss während der Installation sichergestellt werden.
• Der Endblock ist nicht enthalten.

• Zur Verbindung mit der Mangueira-Kabine und der Provinzprovinz.
• Ersetzen Sie die Protetore-Rachados, wenn Sie möchten.
• Mindestabstand der beleuchteten Objekte: 1 m.

INSTRUÇÕES DE INSTALAÇÃO
Schritt 1: Vom Essen trennen.
Schritt 2: Überwachen Sie die Lampe mit mehreren Schritten.
Schritt 3: Verbinden Sie die Kabel L, N
und Schritt 4: Schalten Sie den Lebensmittelunterbrecher in der Position „Ligado (ON)" und „Front" ein.

[PL] WSTYP I GWARANCJAD
Dies ist der Grund, warum ich das V-TAC-Produkt gekauft habe. V-TAC bydzie Ci sjyvjyj najlepiej. Bitte beachten Sie, dass die Anweisungen zur Vorbereitung der Wartung und zum Verkauf erforderlich sind. Jeyli masz jakiejy pytania, proszy skontaktowaly sjy z naszym Przedstawicielem lub z dystrybutorem, od którego kupjyejy produkt. Oni sa przeszkoleni i gotowi udzielilj Ci pomocy. Gwarancja wajna jest 2 lata od zakupu. Stellen Sie sicher, dass Sie keine zusätzliche Gebühr benötigen, um Ihre Kosten zu senken.
Es ist nicht erforderlich, dass ein Gerät installiert oder deakdiviert wird. Jyczny czas ywiecenia opraw w cijgu doby nie moye przekroczyj 10-12 godzin, 24-godzinna eksploatacja eksploatacja produktu prowadzi do uniewajnienia gwarancji. Stellen Sie sicher, dass jeder von Ihnen die richtige Lösung für die Produktion gefunden hat.

UWAGA
• WryjyCZYj zasilanie przed przystypieniem do instalacji!
• Instalacja powinna byj wykonywana wyjyczznie przez elektrotechnika posiadajócego certyfikat.dado!
• Jródyo ywiatyla oprawy ojwietleniowej nie jest wymienne; Po osijgnijciu kojca jego okresu ujytkowania nalejy wymienij cajyj oprawj ywietleniowj.

• Wenn Sie ein elastisches Produkt oder ein Produkt benötigen, das Sie nicht benötigen, können Sie die Produkte, die Sie benötigen, auch mit Ihren eigenen Produkten herstellen kowanj osoby.
• Podczas cajyej instalacji nalejy zapewij prawidjowe uziemienie.
• Zestaw nie zawiera listwy zaciskowej.
• Unterstützen Sie Ihre Website mit der Kommunikation.
• Nalejy wymienij pyknijte bezpieczniki w razie zaistnienia takich.
• Minimaler Abstand von 1 m zum Objekt.

INSTALLATIONSANLEITUNG:
Krok 1: Wyjyjy zasilanie.
Krok 2: Zawiej lampy na haku.
3. Staffel L, N und 4. Staffel: Drücken
Sie die Taste „Ein" (Ein) und drücken Sie die Taste.

[EL] ÿÿÿÿÿÿÿÿ - ÿÿÿÿÿÿÿ
Sie haben die Möglichkeit, sich mit der Arbeit zu befassen ÿ(V-TAC). ÿ ÿÿ-ÿÿÿ (V-TAC) ÿÿ ÿÿÿ ÿÿÿÿÿÿÿÿÿÿÿ ÿÿ ÿÿÿ ÿÿÿÿÿÿÿ ÿÿÿÿÿ ÿÿÿÿÿ. Sie haben die Möglichkeit, Ihre Daten zu löschen Sie haben die Möglichkeit, Ihre Daten zu löschen. Wenn Sie sich die Zeit genommen haben, müssen Sie sich die Zeit nehmen, die Zeit zu verlieren Wenn Sie Ihre Daten nicht ändern können, ist dies nicht der Fall. Ich bin der Meinung, dass dies nicht der Fall ist ÿÿ ÿÿÿ ÿÿÿÿÿÿÿ ÿÿÿÿÿ. ÿ ÿÿÿÿÿÿ ÿÿÿÿÿ ÿÿÿ ÿÿÿÿÿÿ 2 ÿÿÿÿ ÿÿÿ ÿÿÿ ÿÿÿÿÿÿÿÿÿ ÿÿÿ ÿÿÿÿÿ. Es ist wichtig, dass Sie sich keine Sorgen mehr machen, bevor Sie Ihren Computer aufladen Das ist nicht der Fall. Ich habe die Möglichkeit, meine Daten zu löschen Ich habe die Möglichkeit, meine Daten zu ändern. 10-12 Monate vor dem Ende der Woche. Am 24. September haben Sie Ihr Kind mit dem Gerät versorgt ÿÿÿÿÿ. Wenn Sie Ihre Daten nicht lesen können, müssen Sie die Daten eingeben.

ÿÿÿÿÿÿ
• ÿÿÿÿÿÿ ÿÿ ÿÿÿÿÿÿÿÿÿÿÿ ÿÿÿÿÿÿ ÿÿÿÿÿÿÿ!
• ÿÿÿÿÿÿÿÿÿ ÿÿÿ ÿÿ ÿÿÿÿÿÿÿ ÿÿÿÿÿÿÿÿÿ.
• ÿ ÿÿÿÿÿÿ ÿÿÿÿ ÿÿÿÿ ÿÿÿ ÿÿÿÿÿÿÿÿÿ ÿÿÿ ÿÿÿÿÿ ÿÿÿÿÿÿÿÿÿ. Wenn Sie sich für eine Zeitreise entscheiden, ist dies ein Grund zur Sorge ÿÿÿÿÿÿÿ ÿÿ ÿÿÿÿÿÿÿÿ ÿÿÿÿ.
• Wenn Sie Ihre Daten nicht ändern können, müssen Sie Ihre Daten ändern Wenn Sie nicht wissen, was Sie tun müssen, ist dies nicht der Fall
Wenn Sie eine andere Person sind, ist dies nicht der Fall ÿÿÿÿÿÿÿ ÿ ÿÿÿÿÿÿÿ.
• Sie können Ihr Gerät nicht mit dem Gerät verbinden.
• ÿÿ ÿÿÿÿÿ ÿÿÿÿÿÿÿÿÿ ÿÿÿ ÿÿÿÿÿÿÿÿÿÿÿÿ.
• ÿÿÿ ÿÿÿÿÿÿ ÿÿ ÿÿÿÿÿÿÿÿ ÿÿÿÿÿÿ ÿÿÿÿÿÿÿ.
• ÿÿÿÿÿÿÿÿÿÿÿÿ ÿÿÿ ÿÿÿÿÿÿÿÿÿÿ ÿÿÿÿÿÿÿÿÿ. ÿÿÿ ÿÿÿÿÿÿÿÿ ÿÿÿÿÿÿÿ.
• Länge: 1 m.

ÿÿÿÿÿÿ ÿÿÿ ÿÿÿ ÿÿÿÿÿÿÿÿÿ:
Schritt 1: ÿÿÿÿÿÿÿ ÿÿÿ ÿÿÿÿÿÿÿÿÿÿ.
Seite 2: Die Seite ist mit der Zeit verbunden.
ÿÿÿ 3: ÿÿÿÿÿÿÿ ÿÿ ÿÿÿÿÿÿ L, N ÿÿ
Schritt 4: Der Inhalt des Geräts ist nicht funktionsfähig ÿ> (ÿÿ) ÿÿÿ ÿÿÿÿ ÿÿÿÿ.

[RO] EINFÜHRUNG, GARANTIE
Sie müssen das Produkt von V-TAC kaufen. V-TAC ist ein weiterer Vorteil, der in einem Modul genutzt werden kann, das die meisten Möglichkeiten bietet. Bevor Sie mit der Installation beginnen, müssen Sie die Anweisungen befolgen, bevor Sie mit der Installation beginnen. Da es sich um einen alten Händler handelt, müssen Sie ihn mit unserem Händler oder dem Händler vereinbaren, der das Produkt gekauft hat. Ich brauche nur eine Anleitung, um die Verfügbarkeit zu prüfen und sie in einem Modul zu bedienen, das am häufigsten verwendet wird. Die Garantie gilt für einen Zeitraum von 2 bis 3 Jahren in Bezug auf die von Ihnen erstellten Produktdaten. Wir garantieren, dass Sie die Anwendung nicht direkt vor der Installation durchführen, da die Installation fehlerhaft ist oder zu einer anormalen Verwendung führt. Die Gesellschaft übernimmt keine Garantie für ein neues Produkt, unabhängig von der Produktart, und sorgt dafür, dass sie vom Produkt getrennt oder montiert wird. Dieses Produkt kann innerhalb von 10-12 Stunden kontinuierlich ausgenutzt werden. Die Produktausbeute dauerte 24 Tage, bis die Lieferung abgeschlossen war, und musste die Pierderea-Garantie übernehmen. Für den Fall, dass das Produkt hergestellt wurde, garantieren wir Ihnen, dass die Ware defekt ist.

ATENJIE
• Trennen Sie den Stromversorgungsbereich von der Stromversorgung, bevor Sie ihn installieren!
• Die Installation muss von einem autorisierten Elektriker durchgeführt werden. •
Stellen Sie sicher, dass die Beleuchtungskörper nicht angeschlossen sind. Wenn die Dauer der Funktion noch nicht überschritten ist, muss die Beleuchtungsanlage eingeschaltet sein.
• Da sich das Kabel oder das flexible externe Kabel des Beleuchtungsunternehmens verschlechtert, müssen Sie sich ausschließlich an den Hersteller, den Agenten oder den Kundendienst wenden oder eine Person mit ähnlicher Qualität, um ein Problem zu vermeiden. • Achten Sie bei der
Installation darauf, dass das Gerät nicht ordnungsgemäß installiert wird.
• Blockterminal jetzt inklusive.
• An einen Fi-Anschluss mit wasserundurchlässigem Kabel anschließen.
• Wenn Sie die Schutzfunktion übernehmen, ist dies nicht der Fall.
• Der Mindestabstand des Beleuchtungsobjekts beträgt 1 m.

INSTALLATIONSANLEITUNG:
Schritt 1: Den elektrischen Speisebereich trennen;
Pasul 2: Agyjyaji lampa pe un cârlig.
Schritt 3: Verbindungskabel von L, N und
Schritt 4: Stellen Sie sicher, dass Sie den Kontakt in der Position „Verbindung" (EIN) herstellen.

[CZ] ÚVOD A ZÁRUKA
Jetzt ist es so, dass ich mit der V-TEK-Firma (V-TAC) verbunden bin. V-TEK (V-TAC) ist nicht mehr verfügbar. Bevor Sie mit der Installation beginnen, müssen Sie sich die Zeit nehmen, um Ihr Gerät zu installieren. Wenn Sie nicht wissen, was Sie tun müssen, müssen Sie sich für ein Produkt entscheiden, das noch nicht abgeschlossen ist, oder Sie müssen es sofort kaufen. Ich werde Ihnen helfen, Ihr Zuhause zu verschönern. Záruka je platná po dobu 2 let od data zakoupení. Bitte beachten Sie, dass die Installation nicht ordnungsgemäß durchgeführt werden kann. Es ist nicht möglich, den Computer mit der Installationsanleitung zu verbinden. Výrobky jsou vhodné pro 10-12 hodin každodenní využívání. Používání výrobku býhem 24 hodin denny ruší platnost záruky. Výrobek má záruku pouze pro výrobní vady.

POZOR
• VYPNÝTE elektýinu, než zaýnete!
• Instalaci smí provést pouze certifikovaný elektrikáý
• Die meisten Kinder haben ein neues Zuhause gefunden, aber sie haben auch schon ein paar Tage vor dem Urlaub verbracht, aber sie haben es nicht geschafft.

• Wenn Sie ein externes, flexibles Kabel benötigen, müssen Sie ein externes Kabel verwenden.

• Wenn Sie Musik installiert haben, ist die Installation noch nicht abgeschlossen.
• Svorkovnice není souýástí dodávky.
• Pro pýipojení pomocí vodotýsné kabelové hadice.
• Vymýte veškerý prasklý ochranný štít.
• Mindestabstand zum Objekt beträgt 1 m.

NÁVOD K INSTALACI:
Krok 1: Vypnýte napájení.
Krok 2: Zavýste lampu na háýek.
Krok 3: Pýipojte L, N a vodiýe
Schritt 4: Schließen Sie die Prüfung an

BEI FRAGEN/PROBLEMEN MIT DEM PRODUKT KONTAKTIEREN SIE UNS BITTE UNTER: SUPPORT@V-TAC.EU
Für eine Anfrage zu einem weiteren Produktsortiment wenden Sie sich bitte an unseren Händler oder an den nächstgelegenen Händler. V-TAC EUROPE LTD. BULGARIEN, PLOVDIV 4000, BUL.L.KARAVELOW 9B